Ondina Brasilit

BRASILIT
SAINT-GOBAIN

CARACTERÍSTICAS GERAIS

Ondina

As Telhas Ondina têm perfil atraente pela beleza e praticidade de montagem, tornando qualquer projeto mais econômico e prático.

Comprimento (m)	Peso (kg)
1,22	4,50
2,13	7,80
2,44	9,00

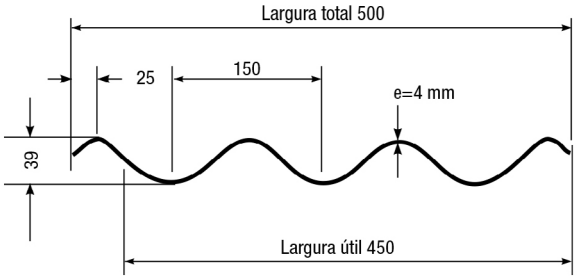

Atenção:
As medidas deste catálogo estão representadas em milímetros (mm), exceto as indicadas.

PROJETO DE MONTAGEM

Vão livre e inclinação

As Telhas Ondina de 2,13 m e 2,44 m deverão receber apoio intermediário sem fixação. Elas devem ser aplicadas em coberturas com inclinações superiores a 15° (27%).

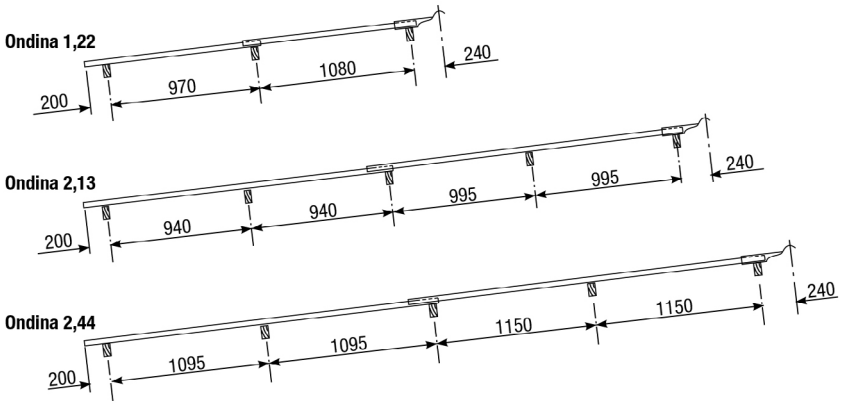

Balanço

Balanço no sentido do comprimento das telhas

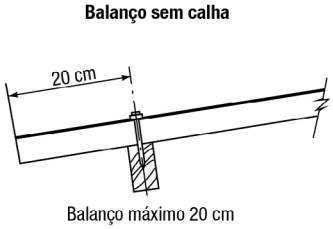

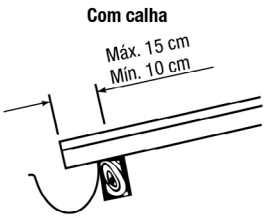

Balanço no sentido da largura das telhas

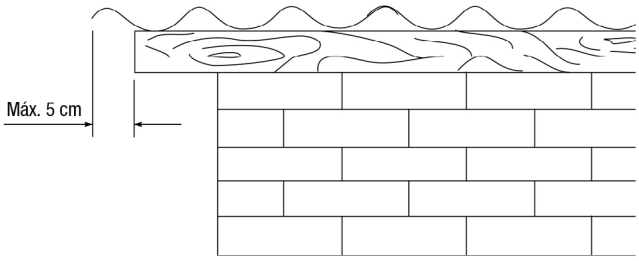

Recobrimento

Deverá ser utilizado recobrimento longitudinal mínimo de 14 cm e recobrimento lateral de 5,6 cm.

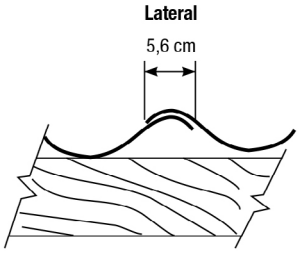

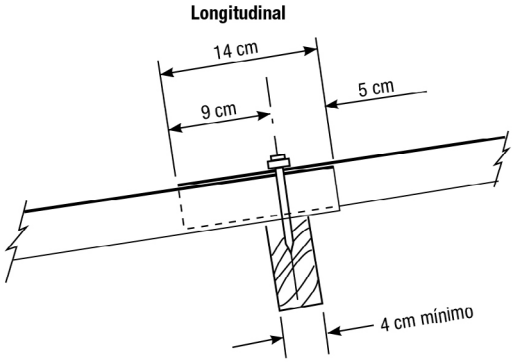

Montagem

As faces das terças em contato com as telhas devem situar-se em um mesmo plano.

O contato da telha com o apoio não deve ser feito sobre quinas.

A montagem é iniciada do beiral para a cumeeira.

Para manter o alinhamento das ondas, na linha de cumeeira, as águas opostas do telhado devem ser cobertas simultaneamente, usando-se a cumeeira como gabarito de montagem.

Para montagem das telhas, as terças devem ser paralelas entre si.

A montagem deve ser feita no sentido contrário ao dos ventos predominantes, seguindo o esquema abaixo.

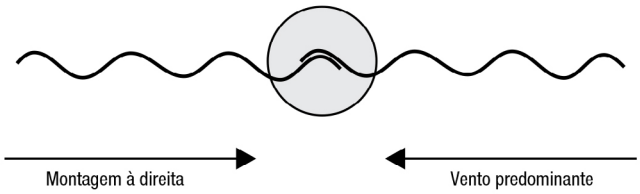

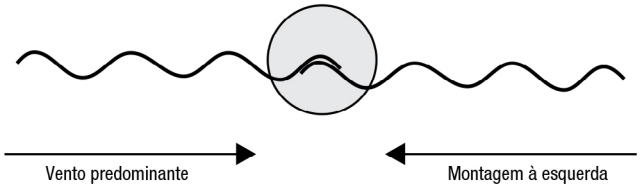

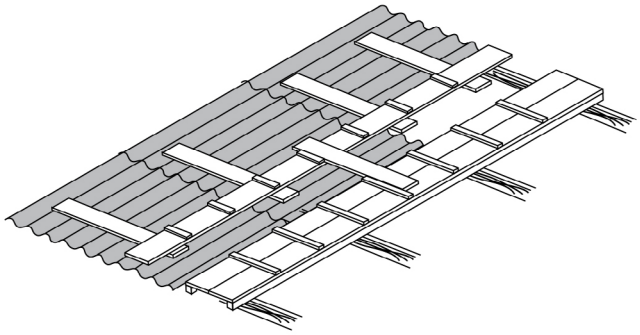

Precauções na montagem:

- Nunca pise diretamente sobre as telhas.
- Use tábuas colocadas nos dois sentidos, apoiadas sobre as terças de modo a permitir livre movimentação dos montadores.
- Estes deverão estar munidos de EPIs apropriados.
- Se o telhado for muito inclinado, amarre as madeiras.
- Nunca deixe as telhas soltas sobre a estrutura de apoio sem que a fixação esteja completa.

Corte de cantos

Para evitar o remonte de quatro espessuras, os cantos das telhas intermediárias devem ser cortados em diagonal, nas medidas dos recobrimentos.

O corte de canto é obrigatório, pois evita o surgimento de frestas que possibilitam a entrada de luz, água e também deformações nas telhas.

O corte normalmente é feito com serrote manual ou cortadeiras elétricas portáteis equipadas com disco para cerâmica, concreto ou mármore.

Rebarbas devem ser aparadas com grosa ou lixa.

O emprego de um gabarito facilita a marcação da linha de corte.

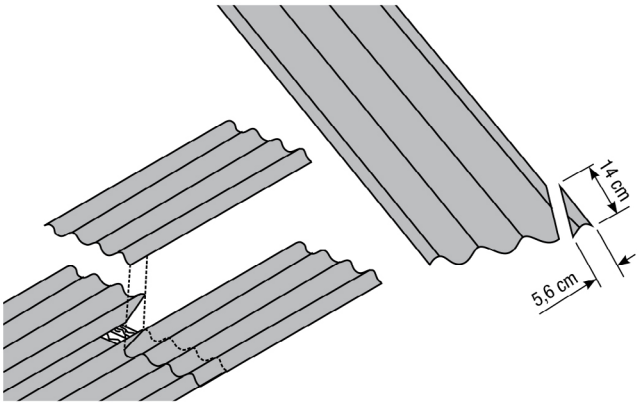

Esquema de montagem

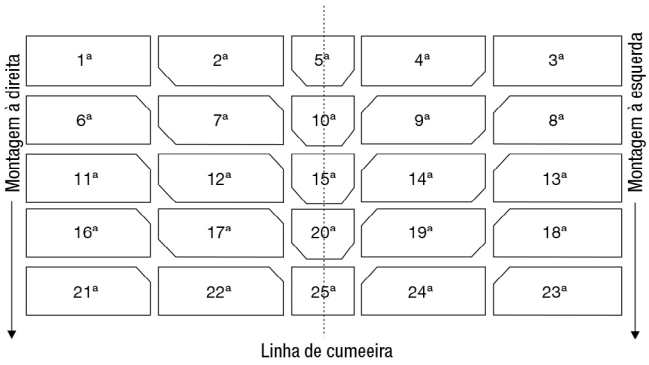

FIXAÇÃO

Material para fixação

Exija de seu fornecedor os acessórios de acordo com a norma NBR 8055 da ABNT.

Prego

Pregos zincados 18 x 36.

São utilizados na fixação das telhas e peças complementares, em apoio de madeira, junto com a arruela plástica.

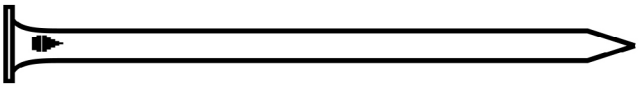

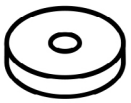

Fixação

Utilizar um prego 18 x 36 na crista da 2ª onda, acompanhado de arruela plástica, em cada linha de fixação.

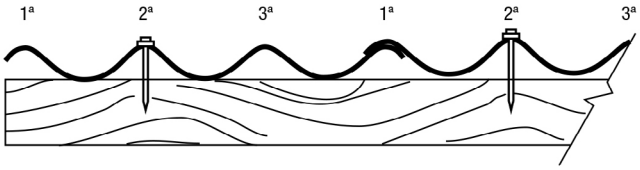

Observações:

- Em caso de coberturas definitivas, prever a aplicação de SELAMAX - Adesivo PU (Poliuretano) em cada prego entre a arruela e a telha.
- Evitar martelar com excessiva força os pregos de fixação, sob o risco de trincas nas telhas.

PEÇAS COMPLEMENTARES

Cumeeira articulada

Utilizada em telhados de duas águas para inclinações entre 15° (27%) e 30° (58%). Fornecidas em duas peças separadas, inferior e superior, que deverão recobrir as telhas em 20 cm.

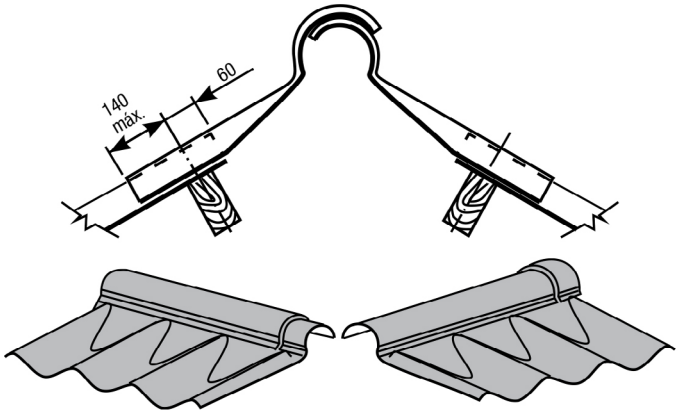

Cumeeira articulada inferior
peso 1,40 kg

Cumeeira articulada superior
peso 1,50 kg

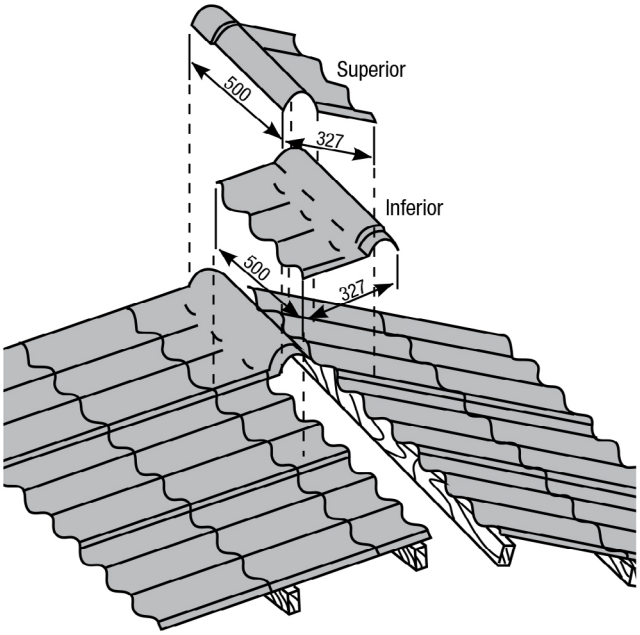

Espigão de abas planas

Peça utilizada no arremate junto à linha de espigão, fabricada para inclinações de 15° (27%).

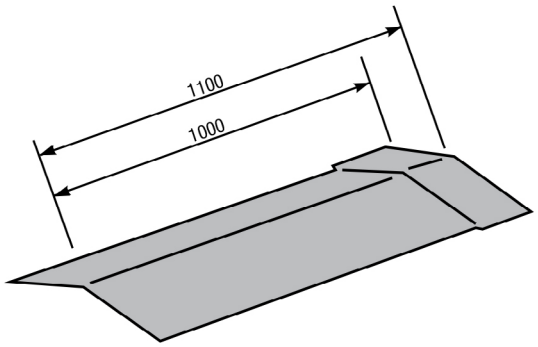

Espigão de abas planas
peso 7,60 kg

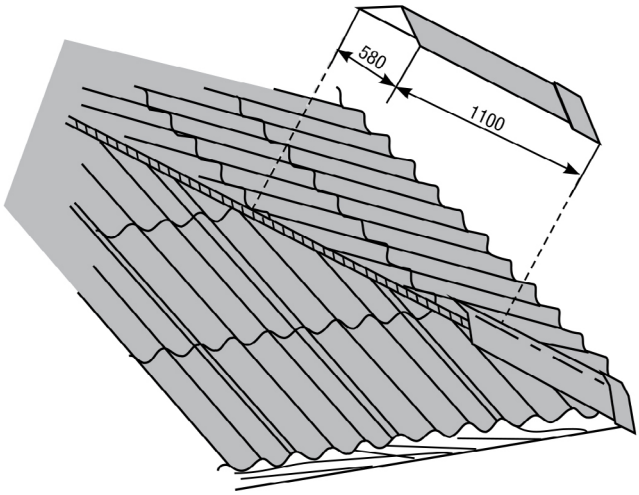

PINTURA DAS TELHAS

A pintura das telhas é opcional, proporcionando beleza e durabilidade às mesmas.

Procedimentos para pintura:

As telhas previamente limpas e isentas de pó devem ser pintadas nas duas faces com tinta 100% acrílica.

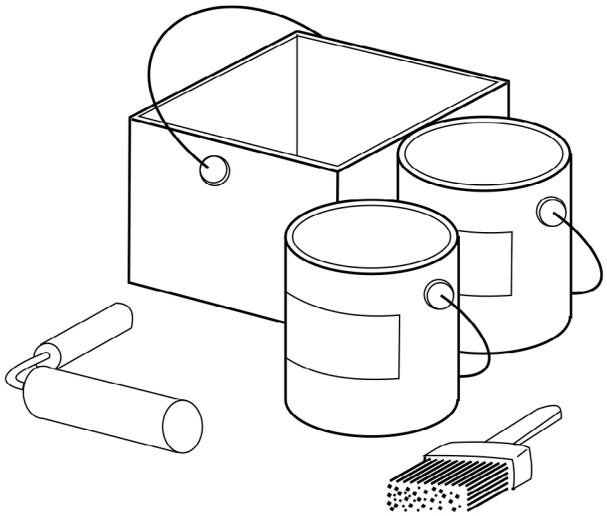

Nota:
Nunca pinte somente a face interna das telhas. Informações adicionais, favor consultar o Serviço de Orientação Técnica da Brasilit.

ARMAZENAGEM E MANUSEIO

Empilhamento horizontal

Armazenar as telhas em local o mais próximo possível da obra, em terreno plano, firme e livre de entulho.

As Telhas Ondina podem ser empilhadas até o máximo de 200 peças, assentadas sobre calços conforme ilustração.

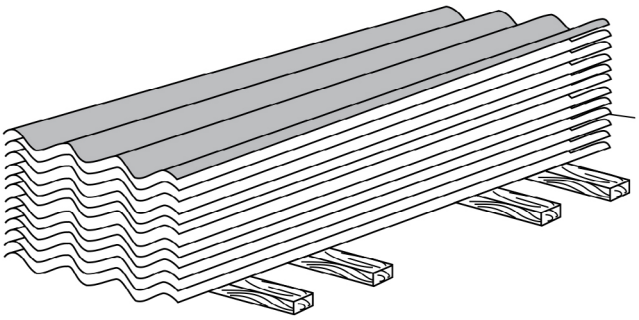

Empilhamento vertical

Utilizado para estocagem de grandes quantidades. As telhas devem ser apoiadas em paredes, podendo formar carreiras de até 300 unidades.

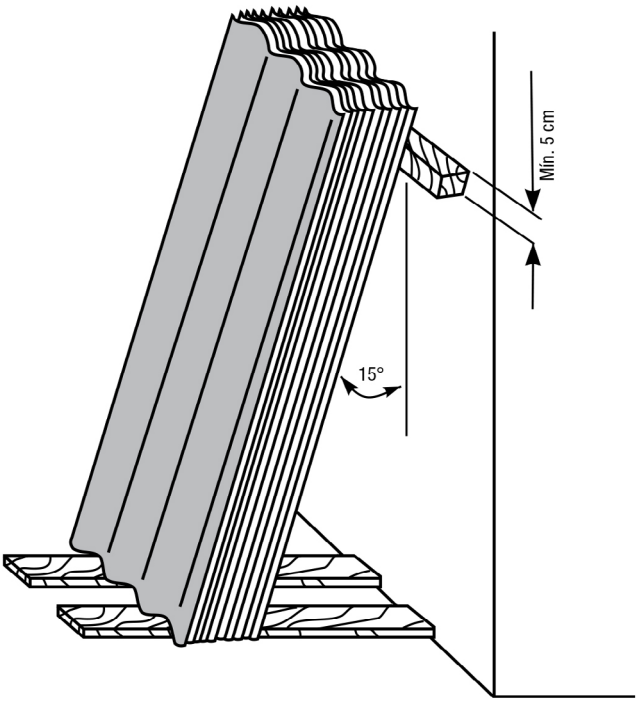

Ferramentas

Utilizar ferramentas adequadas.

Usar máscara toda vez que cortar ou furar produtos com ferramentas elétricas que produzam pó fino.

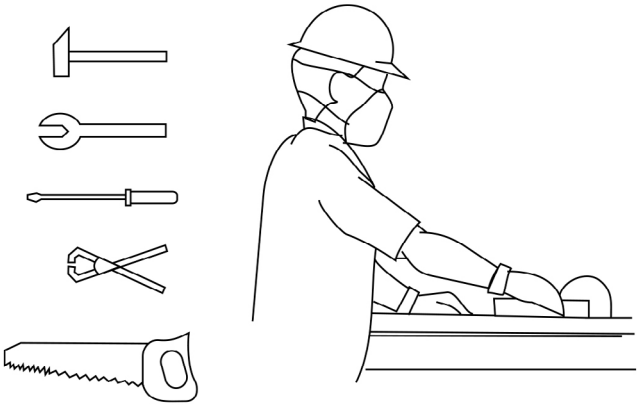

ORIENTAÇÕES TÉCNICAS

O Departamento Técnico Brasilit (0800 11 62 99), formado por profissionais especializados, oferece orientação técnica gratuita a projetos: quantificação de material, indicação de produtos mais adequados e orientações de manutenção e manuseio.

Para construtoras ou escritórios de engenharia e arquitetura, promovemos visitas técnicas para um trabalho mais próximo em projetos mais complexos. Além disso, promovemos palestras técnicas em diversas universidades e escolas técnicas por todo o Brasil.

OBSERVAÇÕES IMPORTANTES

- O profissional que montará o telhado deve ter conhecimento prévio do conteúdo deste catálogo.
- A GARANTIA deste produto está diretamente ligada à correta instalação.
- Para informações complementares e suporte técnico, favor entrar em contato com o Departamento Técnico, a filial mais próxima ou através do nosso site.
- Os equipamentos de segurança preservam a saúde e a vida. Exija seu uso.
- As informações constantes neste catálogo técnico poderão sofrer alterações sem prévio aviso.
- Os pesos e dimensões constantes neste catálogo são aproximados.